ACCURIDE™

2025 Catálogo de Ruedas

Ofreciendo la línea de producto mas amplia del mercado

15° RUEDA DE ALUMINIO SIN CAMARA

10-Agujeros, 285.75mm Diámetro Entre Birlos
220mm Agujero Centro
Montaje Plano - Tuerca Con Pestaña De Dos Piezas

Item	Medida	Número de Parte	Agujero de Mano	Inset/Outset	Espesor Disco	Válvula Recomendada	Peso Aprox. (lbs)	Carga & Infl. Max. (lbs) - (psi)
1	19.5 x 7.50RW[1]	41685	10	6.25"	.875"	DV545D	33	6700 - 131
2	19.5 x 8.25RW[1]	41602	10	6.63"	.875"	DV545D	35	7250 - 131
3	22.5 x 7.50	28844	10	6.45"	.935"	DV545D	55	7300 - 120
4	22.5 x 8.25	41644	10	6.61"	.787"	TR545D	44	7400 - 131
5	22.5 x 8.25	43644	10	6.59"	.750"	DV545D	38	7400 - 131
6	22.5 x 8.25	40008	10	6.59"	.935"	DV545D	54	8100 - 131
7	22.5 x 9.00	41012[2]	10	3.12"/---	.980"	DV545E	51	10200 - 131
8	22.5 x 9.00	41730	10	7.00"	.980"	DV545D	58	10000 - 130
9	22.5 x 12.25	29378[4]	10	---/.56"	1.120"	DV543E	62	11400 - 120
10	22.5 x 12.25	29683	10	2.88"/4.00"	1.125"	DV545E	62	12300 - 125
11	22.5 x 12.25	29374[4]	10	4.75"/---	1.125"	DV545E	66	12300 - 131
12	22.5 x 13.00	29380[4]	10	---/.56"	1.120"	DV543E	64	12300 - 120
13	22.5 x 13.00	29376[4]	10	5.25"/---	1.125"	DV545E	68	12800 - 120
14	22.5 x 14.00	43140[4]	10	---/.50"	.980"	DV543E	51	12800 - 131
15	22.5 x 14.00[3]	43142[4]	10	---/2.00"	.980"	DV543E	51	12800 - 131
16	24.5 x 8.25	42362	10	6.59"	.800"	DV545D	50	7400 - 131
17	24.5 x 8.25	40550	10	6.59"	.950"	DV545D	60	8300-131
18	24.5 x 8.25	41362	10	6.61"	.866"	TR555D	56	7400 - 131

[1] Requiere paquete de freno especial de 15 x 8 5/8.
[2] Rueda no aprobada para montaje doble (ver Inset).
[3] Consulte con su fabricante de ejes cuando sustituya ruedas con montaje dual o doble por una rueda Duplex ya que la rueda Duplex puede afectar la carga en las extrémos de eje cuando tiene un offset mayor a 0.63".
[4] Ruedas Duplex son de montaje individual. Se muestra inset/outset.

Ver boletin W2.027, W2.028 y W2.029 para aplicaiones de carga pesada

15° RUEDA DE ALUMINIO SIN CAMARA - MONTAJE EUROPEO

10-Agujeros, 335mm Diámetro Entre Birlos
281mm Agujero Centro
Montaje Plano - Tuerca Con Pestaña De Dos Piezas

Item	Medida	Número de Parte	Agujero de Mano	Inset/Offset	Espesor Disco	Válvula Recomendada	Peso Aprox. (lbs)	Carga & Infl. Max. (lbs) - (psi)
19	22.5 x 8.25[1]	29560	10	---/6.69"	.866"	V3.20.2	53	8046 - 138
20	22.5 x 9.00[1]	29562	10	---/6.89"	.866"	V3.20.2	55	9094 - 141

[1] Disponible con 26 mm de diámetro de agujero birlo

15° RUEDA DE ALUMINIO SIN CAMARA

10-Agujeros, 11¼" Diámetro Entre Birlos
8.72" Agujero Centro
Montaje Esférico - Tuerca-Capuchón

Item	Medida	Número de Parte	Agujero de Mano	Offset	Espesor Disco	Válvula Recomendada	Peso Aprox. (lbs)	Carga & Infl. Max. (lbs) - (psi)
21	22.5 x 8.25	28615	10	6.59"	.935"	DV545D	54	7250 - 120
22	22.5 x 9.00	28608	10	7.00"	.980"	DV545D	60	9000 - 130
23	24.5 x 8.25	27599	10	6.59"	.935"	DV545D	62	7200 - 120

Agregue la siguiente terminación al número de parte de las ruedas de aluminio para especificar el acabado final deseado:

Aplica a todos los números de parte	Aplica a números de parte selectos
SP - Abrillantado pulido estandar	XB - PROSHIELD BLACK
XP - Extra pulido, ambos lados	R - ACCU-ARMOR™ ejemplo 43644R - Agregue una "R" al numero de parte

15° RUEDA DE ACERO SIN CAMARA

10-Agujeros, 285.75mm Diámetro Entre Birlos
220mm Agujero Centro
Montaje Plano - Tuerca Con Pestaña De Dos Piezas

Item	Medida	Número de Parte	Agujero de Mano	Inset/Outset	Espesor Disco	Válvula Recomendada	Peso Aprox. (lbs)	Carga & Infl. Max. (lbs) - (psi)
1	19.5 x 7.50RW[1][2]	29195	5	6.40"	.437"	TR546-36	65	6700 - 120
2	22.5 x 7.50	29001	5	6.44"	.437"	TR572-19	72	6610 - 120
3	22.5 x 8.25	51408[3]	2	6.60"	.437"	TR572-F19	67	7400 - 125
4	22.5 x 8.25	51487[3]	5	6.60"	.437"	TR572-F19	65	7400 - 125
5	24.5 x 8.25	50409	2	6.60"	.437"	TR572-D19	78	7400 - 120
6	24.5 x 8.25	50641	5	6.60"	.437"	TR572-D19	76	7400 - 120
7	24.5 x 8.25	29545	10	6.62"	.437"	TR573[4]	85	7400 - 120

Aplicación Carga Pesada

Item	Medida	Número de Parte	Agujero de Mano	Offset	Espesor Disco	Válvula Recomendada	Peso Aprox. (lbs)	Carga & Infl. Max. (lbs) - (psi)
8	22.5 x 8.25	28828[5]	2	6.62"	.472"	TR573	79	8000 - 130
9	22.5 x 8.25	29169[5]	5	6.62"	.472"	TR573	78	8000 - 130
10	22.5 x 9.00	29039[4]	5	5.25"[8]	.500"	TR573	103	10000 - 130
11	22.5 x 9.00	50300	5	7.00"	.500"	TR573	101	10000 - 130
12	24.5 x 8.25	28827	2	6.62"	.472"	TR573	86	8000 - 120

15° RUEDA DE ACERO SIN CAMARA

10-Agujeros, 11.25" Diámetro Entre Birlos
8.72" Agujero Centro
Montaje Esférico - Tuerca Capuchón

Item	Medida	Número de Parte	Agujero de Mano	Offset	Espesor Disco	Válvula Recomendada	Peso Aprox. (lbs)	Carga & Infl. Max. (lbs) - (psi)
13	22.5 x 8.25	27404	2	6.62"	.437"	TR572	78	7400 - 120
14	22.5 x 8.25	27833C[6][7]	5	6.62"	.437"	TR572	75	7400 - 120
15	24.5 x 8.25	27406	2	6.62"	.437"	TR573	86	7400 - 120

Aplicación Carga Pesada

Item	Medida	Número de Parte	Agujero de Mano	Offset	Espesor Disco	Válvula Recomendada	Peso Aprox. (lbs)	Carga & Infl. Max. (lbs) - (psi)
16	22.5 x 8.25	28476C[6][7]	5	6.62"	.472"	TR573	77	8000 - 130
17	22.5 x 9.00	28510[9]	2	7.00"	.625"	TR573	103	9000 - 130

15° RUEDA DE ACERO SIN CAMARA

8-Agujeros, 275mm Diámetro Entre Birlos
221mm Agujero Centro
Montaje Plano - Tuerca Con Pestaña De Dos Piezas

Item	Medida	Número de Parte	Agujero de Mano	Offset	Espesor Disco	Válvula Recomendada	Peso Aprox. (lbs)	Carga & Infl. Max. (lbs) - (psi)
18	19.5 x 6.75RW[1][2]	50180[10][11]	4	5.50"	.375"	TR575	59	5500 - 120

[1] "RW" Indica revision para mayor espacio con el tambor de freno aumento del espacio con el tambor de freno.
[2] Requiere paquete especial de freno de 15 x 8 5/8.
[3] Ver boletin W2.020, W2.021, y W2.022 para aplicación de carga pesada.
[4] No aprobada para montaje doble.
[5] PACCAR N/P 50291 para 28828; PACCAR N/P 50344 para 29169.
[6] Revisar espacio libre ya que puede no encajar con autobuses antiguos.
[7] "C" indica rueda balanceada.
[8] No está aprobada en montaje doble (se muestra inset).
[9] Disco más grueso necesita birlos más largos. En caso de usar birlos largos no usar ruedas de disco delgado ya que la tuerca de capuchón interna puede llegar al tope y no apretara correctamente.
[10] Agujero birlo es 25mm. Estándar ISO es 24mm.
[11] Se ajusta solo al diámetro entre birlos ISO, para un sistema de 8 orificios y 275mm.

ULTRAMOUNT 335™

15° RUEDA DE ACERO SIN CAMARA - MONTAJE EUROPEO

10-Agujeros, 335mm Diámetro Entre Birlos
281mm Agujero Centro
Montaje Plano - Tuerca Con Pestaña De Dos Piezas

Item	Medida	Número de Parte	Agujero de Mano	Offset	Espesor Disco	Válvula Recomendada	Peso Aprox. (lbs)	Carga & Infl. Max. (lbs) - (psi)
1	22.5 x 8.25	50440	10	6.62"	.433"	TR570-E14	87	7800 - 130
2	22.5 x 9.00	50593	10	7.00"	.625"	TR573-D23	111	10500 - 130

Seleccionar la Aplicacion Recomendada

Ruedas Sellomaticas De Discos En Acero
Class 5 & 8 y Remolques

Servicio para Uso en Carretera		Tipo Rueda de Disco					
		10 Agujeros Asiento Plano			10 Agujeros Asiento Esférico		
Medida / Diametro		19.5"	22.5"	24.5"	19.5"	22.5"	24.5"
Eje Frontal de Traccion De 10,000 lbs a 14,600 lbs	2 agujeros de mano	- -	51408	50409	- -	27404	27406
	5 agujeros de mano	29195	51487	50641	- -	27833	- -
	10 agujeros de mano	- -	51637	29545	- -	- -	- -
Eje Sencillo De 17,000 lbs a 26,000 lbs	2 agujeros de mano	- -	51408	50409 - 50379	- -	27404	27406
	5 agujeros de mano	29195	51487	50641 - 50381	- -	27833	- -
	10 agujeros de mano	- -	51637	29545	- -	- -	- -
Eje Tandem De 34,000 lbs a 46,000 lbs	2 agujeros de mano	- -	51408	50409	- -	27404	27406
	5 aujeros de mano	29195	51487	50641	- -	27833	- -
	10 agujeros de mano	- -	51637	29545	- -	- -	- -

Aplicación de Servicio Pesado Fuera de carretera, tanques de combustible, vocacionales, volteos de grava, rollos de acero, distribucion correcta de carga, y productos a granel		Tipo Rueda de Disco					
		10 Agujeros Asiento Plano			10 Agujeros Asiento Esférico		
Medida / Diametro		19.5"	22.5"	24.5"	19.5"	22.5"	24.5"
Eje Frontal de Traccion De 12,000 lbs a 14,000 lbs	2 agujeros de mano	- -	28828[1]	28827	- -	28549	28410
	5 agujeros de mano	- -	29169[2]	- -	- -	28476	- -
Eje Sencillo De 17,000 lbs a 23,000 lbs	2 agujeros de mano	- -	28828[1]	28827	- -	28549	28410
	5 agujeros de mano	- -	29169[2]	- -	- -	28476	- -
Eje Tandem De 34,000 lbs a 46,000 lbs	2 agujeros de mano	- -	28828[1]	28827	- -	28549	28410
	5 agujeros de mano	- -	29169[2]	- -	- -	28476	- -

[1] PACCAR numero de parte es 50291
[2] PACCAR numero de parte es 50344

Las recomendaciones son basadas en el tipo de carga. El offset debe ser verificado.
Se perderá la garantía cuando las ruedas no sean usadas de acuerdo a su aplicación.
Para más información de Ruedas Accuride ver catálogo de producto en www.accuridecorp.com

MONTAJE PLANO La rueda es centrada por la masa

CARACTERISTICAS

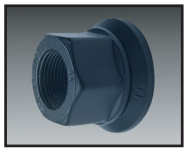

1. Ruedas de montaje plano usan tuercas con pestaña de dos piezas.

2. Los agujeros birlos sin chaflán identifican las ruedas de montaje plano.

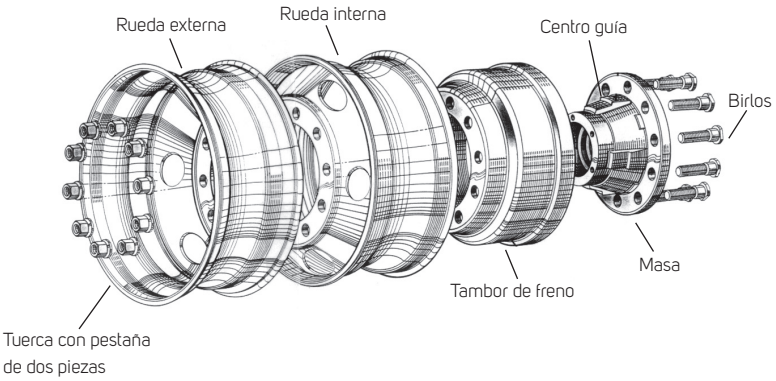

Sección transversal típica de un montaje plano dual. (Usa únicamente tuercas de rosca derecha)

OFFSET, INSET, OUTSET

EXPLICACIÓN

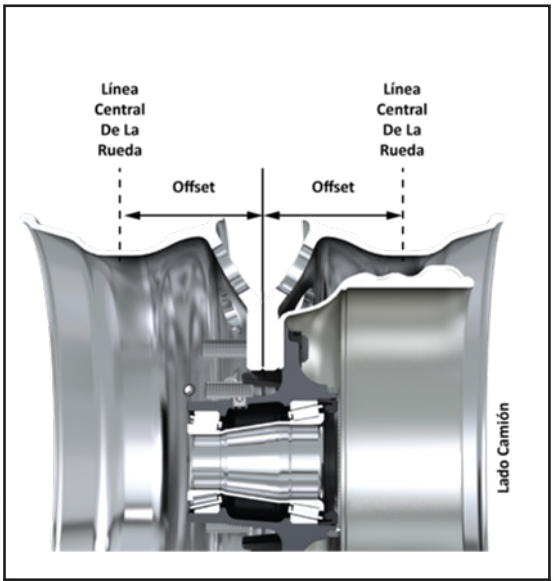

Cualquier rueda que pueda ensamblarse en un montaje doble (dual) utiliza la medición OFFSET.

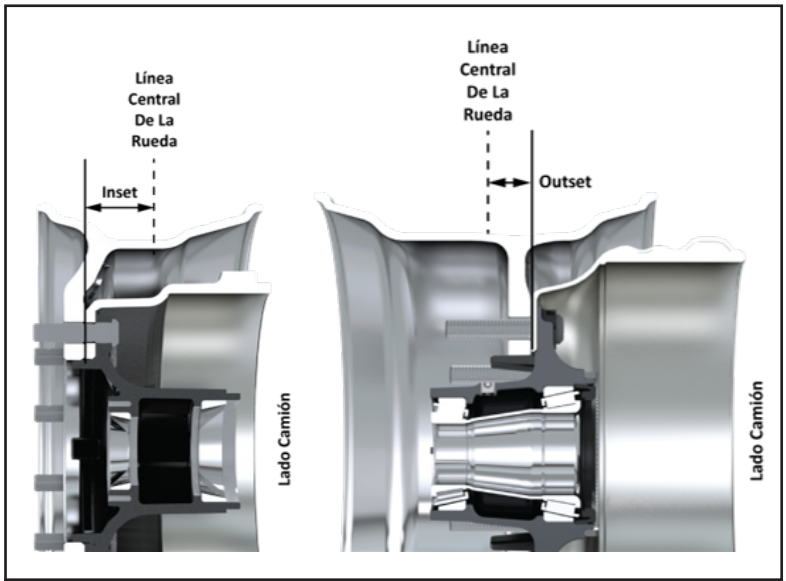

Inset o Outset se utiliza cuando una rueda no se puede usar en un montaje doble solo rodado sencillo.

INSET: la línea central de la rueda

OUTSET: la línea central de la rueda esta fuera

Garantía Limitada de Ruedas y Rines

Para solicitar una garantía, llamar al (52 818) 158-8810

Accuride Wheels garantiza que sus productos están libres de defectos de materia prima y manufactura. La garantía de tiempo limitado por producto se muestra en la tabla y se basa en la fecha de fabricación del producto y será nula si el producto ha sido alterado, modificado, mal utilizado, descuidado, reparado o no se mantenga de acuerdo con las instrucciones impresas en el Manual de Seguridad y Servicio para Ruedas/Rines de Accuride Corporation[1].

Producto	5 años	1 año	2 años
Accuride Ruedas de Aluminio[1]	Ruedas de Aluminio Ruedas de Aluminio Duplex® Ruedas ACCU-SHIELD® Ruedas ACCU-ARMOR™		ACCU-FLANGE™ Wheels
Accuride Ruedas de Acero[1]	Extra Service Wheels™ (ESW) Ruedas de Acero Estilizadas	Ruedas de Acero Duplex® Ruedas Especializadas / Ruedas Ensambladas por Tornillo y Tuerca / Ruedas Ligeras	

[1] Consulte material adicional de Accuride Wheels para más detalles y condiciones adicionales sobre la garantía limitada en: Catalogo de Ruedas de Accuride, Manual de Seguridad y Servicio para Ruedas/Rines de Accuride Corporation

INFORMACION DE GARANTIA LIMITADA ADICIONAL ESPECIFICA A CADA PRODUCTO

Ruedas: la garantía limitada anterior se anulara si el producto se utiliza fuera de las medidas correctas de neumáticos, inflado, o por exceder la carga máxima permitida. La garantía limitada anterior se anulara si el producto no se mantiene correctamente, de acuerdo con el Manual de Seguridad y Servicio para Ruedas/Rines de Accuride Corporation. La garantía limitada anterior tampoco cubre defectos resultantes por corrosión, otros componentes no fabricados por Accuride, accidentes, exceso de velocidad u otras condiciones anormales o uso severo excesivo.

ACCU-ARMOR™ y ACCU-SHIELD®: Acuride Wheels no cubre las siguientes condiciones: (i) Cualquier daño en las superficies de montaje, como el área bajo las tuercas de montaje, la zona de contacto con la masa o tambor de freno y la zona de contacto con otras ruedas en montaje doble, (ii) Cualquier daño al acabado de la rueda debido a la eliminación, mal uso, o astillado, ya sea por el contacto con residuos (obstáculos) de la carretera tales como piedras, grava, bordillos, barreras, señales, o de otro modo. Los productos ACCU-SHIELD® no están cubiertos por corrosión. Accuride Wheels recomienda limpiar estas ruedas con jabón suave y agua.

ACCU-FLANGE™: La garantía del tratamiento Accu-Flange™ cubre contra la formación de bordes afilados en la ceja del rin durante dos (2) años a partir de la fecha de fabricación. Esta garantía no cubre las siguientes condiciones: (i) cualquier daño debido a la limpieza, incluyendo los daños causados por el uso de abrasivos, cepillos abrasivos, estropajo de acero, productos químicos fuertes o corrosivos, y (ii) Cualquier daño debido a la eliminación del Accu-Flange™ por, mal uso, o astillado, ya sea por contacto con residuos o obstáculos de la carretera tales como piedras, grava, bordillos, barreras, señales, equipos de cambio de neumáticos o de otro modo. Para ruedas Accu-Flange™/Accu-Armor™ o ruedas Accu-Shield® or Accu-Flange™, Acuride Wheels recomienda limpiar con detergente suave y agua. Para ruedas con Accu-Flange™ solamente, Accuride Wheels recomienda limpiar con detergente suave y agua y luego aplicar cera para pulir aluminio con un paño de 100% algodón.

Accuride ha hecho que lo mejor sea aun mejor.

Steel Armor™ es una protección ante la corrosión, siendo indudablemente líder en el sector automotriz, y ahora con nuestra nueva formulacion de Steel Armor™ ofrecera una mejor protección en las superficies que son dificiles de anclar especialmente bordes afilados. Además, la nueva formulacion de Steel Armor™ utiliza menos carbono para su elaboracion, por lo que es más respetuoso con el medio ambiente.

Nuestra garantia es la mejor en la industria automotriz.

La tecnología de nuestro recubrimiento en pintura de polvo utilizado en nuestra fabricacion de ruedas de acero bajo Steel Armor™ empleamos un proceso patentado de protección en tres fases exclusivo de Accuride. Mejora el acabado y la vida útil de sus ruedas. Siendo la mejor elección que maximizara la vida en las ruedas de acero.

1 Fosfato de zinc

Todo inicia desde la formulacion quimica de tres metales de fosfato de zinc siendo la misma formulacion de alto rendimiento utilizada por los principales fabricantes automotrices.

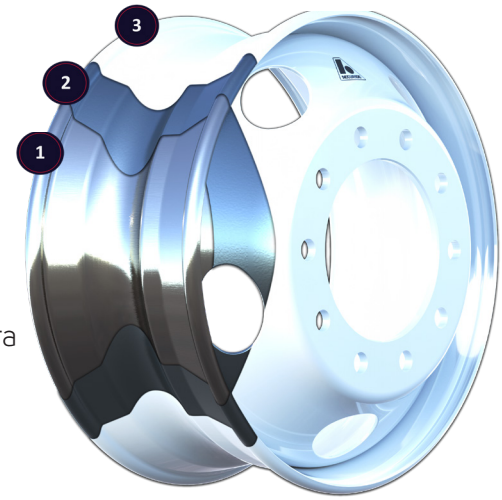

2 Pintura epoxica - electroforesis mejorada

Posteriormente se aplica una capa de pintura electroestatica que ayudara a recubrir perfectamente los bordes y filos en las ruedas de acero.

3 Pintura en Polvo

Finalmente, aplicamos de manera automatizada un recubrimiento en polvo formulado por Accuride para cumplir con las necesidades y usos rudos del ambiente y condiciones severas del transporte.

Opciones de Pintura Steel Armor™

El tipo y color de pintura de las ruedas/rines será designado por el sufijo al final del número de parte:

- PK – Pintura en Polvo Blanco = 51487PKWHT21
- PK – Pintura en Polvo Gris = 51487PKGRY21
- PK – Pintura en Polvo Negro = 51487PKBLK21

Somos proveedor lider en la fabricacion en ruedas de acero y aluminio.

Para obtener más información o realizar un pedido: Contactanos a: **+528181588810 | accuridecorp.com**
Av. Norte América #301 | Parque Industrial Las Américas | Autopista Monterrey-Laredo Km. 31.5 | Ciénaga de Flores, N.L. México 65550

ACC1.007S replaces W1.007S Rev. 7 0725 ©2025 Accuride Corporation